HomeGlide

Nuovo HomeGlide Extra

AL VOSTRO SERVIZIO

Un'unica soluzione per tutte le scale diritte

Vivete una vita attiva ed indipendente con l'aiuto di HomeGlide. Muovetevi tra i piani della vostra casa nel massimo comfort e sicurezza. Da piú di sessanta anni i nostri clienti usufruiscono della convenienza ed affidabilitá dei nostri prodotti. HomeGlide sará lí, per portarvi da un piano all'altro della vostra abitazione, in modo sicuro e comfortevole..... perché voi meritate il meglio.

HomeGlide

Vivete una vita attiva ed indipendente con l'aiuto di HomeGlide. Muovetevi tra i piani della vostra casa nel massimo comfort e sicurezza.

Nuovo HomeGlide Extra

Ripropone tutte le caratteristiche ed i vantaggi di HomeGlide offrendo, inoltre, una vasta scelta di opzioni e possibili abbinamenti di colori. HomeGlide Extra rappresenta il perfetto mix di design elegante, tecnologia e funzionalitá.

HomeGlide

Design ergonomico e funzionalitá in un unico progetto

Il montascale HomeGlide é stato creato con la preziosa collaborazione dei migliori terapisti e specialisti del settore. HomeGlide rappresenta l'ultima generazione di montascale. Grazie alla collaborazione dei migliori esperti ergonomi ed i preziosi consigli dei nostri clienti, abbiamo realizzato il montascale HomeGlide per essere semplice e resistente, ma soprattutto per rispondere alle vostre esigenze.

La semplicitá di HomeGlide lo rende facile da installare nella vostra abitazione direttamente sui gradini della scala in modo sicuro e veloce. Il montascale HomeGlide si armonizza perfettamente con il vostro arredamento, é compatto e sempre pronto a portarvi da un piano all'altro.

Dopo l'installazione, il vostro rivenditore vi dará una completa dimostrazione, che vi aiuterá a familiarizzarvi con il vostro nuovo montascale.

A questo punto il vostro montascale HomeGlide é pronto per l'uso.

HomeGlide

Sicurezza e confort:

Qualitá, servizio ed affidabilitá sono fondamentali alla progettazione dei nostri montascale. HomeGlide risponde a tutte le attuali normative di sicurezza. Potrete essere certi di avere i piú alti livelli di qualitá, servizio e sicurezza.

Una volta giunti in cima alla scala, per aiutarvi a salire e scendere dal montascale in sicurezza, abbiamo dotato HomeGlide del dispositivo di rotazione del sedile. La cintura di sicurezza fa parte delle dotazioni di serie.

I sensori di pressione posizionati intorno al gruppo motore ed al poggiapiedi proteggono il montascale, arrestandolo in caso dovesse incontrare un ostacolo lungo il percorso. HomeGlide é dotato di un interruttore che consente di scollegare le batterie quando il montascale non viene utilizzato per lunghi periodi.

HomeGlide

Versatilitá: Libertá di movimento...

- **Semplicitá dei comandi:**

  HomeGlide é controllato da un Joystick, semplicemente spostatelo verso destra o sinistra per salire o scendere la vostra scala.

- **Radiocomandi ai piani:**

  Per vostra comoditá, il montascale HomeGlide vi verrá consegnato completo di due radiocomandi ai piani, che vi permetteranno di chiamarlo da un piano all'altro della vostra abitazione, in qualsiasi momento ne abbiate bisogno.

- **Guida pieghevole automatica:**

  Il montascale HomeGlide é disponibile con la guida pieghevole automatica. Questa é la soluzione ideale per tutte quelle situazioni in cui esiste un ostacolo ai piedi delle scale, in genere una porta. Tramite il telecomando la parte inferiore della guida si piega rapida e silenziosa, liberando il passaggio.

Presentiamo il Nuovo HomeGlide Extra

Il nuovo HomeGlide Extra offre livelli insuperabili di eleganza e versatilità, completando la nostra gamma di montascale rettilinei. HomeGlide Extra vi offre una serie di caratteristiche eleganti e funzionali ad un prezzo competitivo.

In Armonia: con il vostro arredamento

HomeGlide Extra offre il massimo comfort abbinato ad un alto livello di design. Homeglide Extra é stato premiato con il "Rehacare Design Award 2008/2009" per le innovazioni apportate al settore. Con una scelta di colori e con le sue dimensioni compatte, HomeGlide si abbina facilmente all'arredamento della vostra casa.

Scelta

Nuovo HomeGlide Extra

Scelta: Una lista importante di opzioni disponibili

HomeGlide Extra, mantiene tutte le caratteristiche del montascale HomeGlide offrendo inoltre le seguenti opzioni:

- **Poggiapiedi collegato alla poltroncina:**

  Questa caratteristica standard permette al poggiapiedi di piegarsi contemporaneamente alla poltroncina in un unico movimento, evitando all'utente il fastidio di doversi inchinare appositamente.

- **Braccioli Avvolgenti:**

  HomeGlide Extra include come standard i braccioli avvolgenti pieghevoli per un migliore livello di sicurezza durante il percorso.

- **Rotazione automatica della poltroncina:**

  HomeGlide Extra include come standard la rotazione manuale della poltroncina. Aggiungendo la nuova opzione della rotazione automatica, rende lo sbarco al piano alto facile, comodo e sicuro. Mantenendo la pressione sul Joystick, la poltroncina ruota e vi permette di scendere in massima sicurezza.

- **Capacitá maggiorata:**

  HomeGlide Extra ha la capacitá di gestire pesi fino a 146Kg in una scala con pendenza massima di 45°.

- **Altezza regolabile del sedile:**

  Potete scegliere quattro altezze diverse, e regolare cosí la posizione di seduta per voi piú confortevole. Al parcheggio in basso il poggiapiedi rimane a 97 mm da terra, rendendo l'accesso facile e comodo.

- **Tappezzeria a scelta in sei colori diversi:**

  Questa opzione rende il vostro HomeGlide Extra, perfettamente adattabile al vostro arredamento.

Beige (Standard)

Marrone

Blu

Verde

Grigio

Rosso

HomeGlide Dimensioni

Dimensioni in millimetri

A	Larghezza totale	650
B		480
C	Larghezza del sedile pieghevole	425
D		295
E		963 (848 + K)
F		75
G	Distanza dalla parete al gruppo motore	35
H	Profonditá del sedile	415
I		425
J		450 (Senza rivestimento)
K		115 (94 - 118)
L		620
M		330
N		365 (min) (M + G)

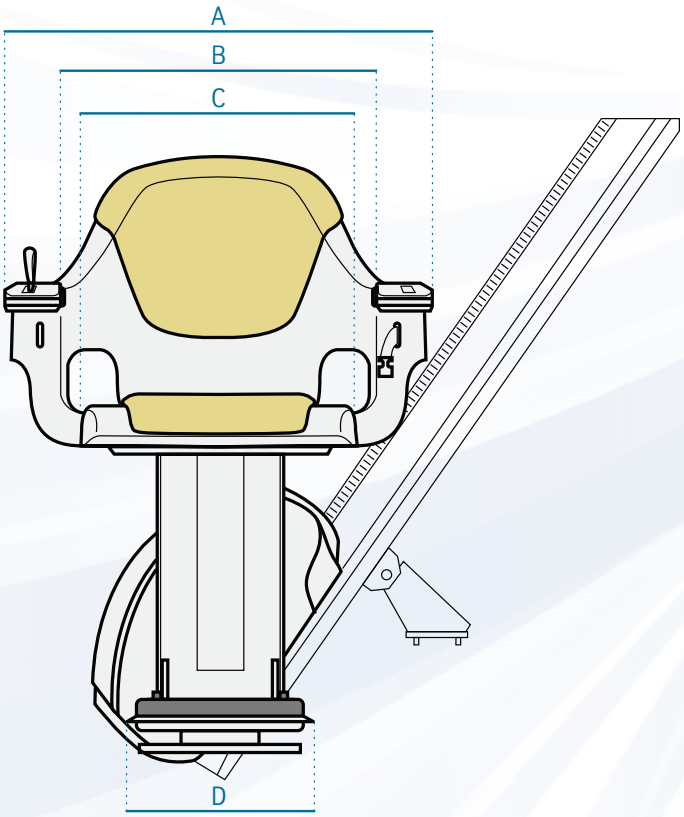

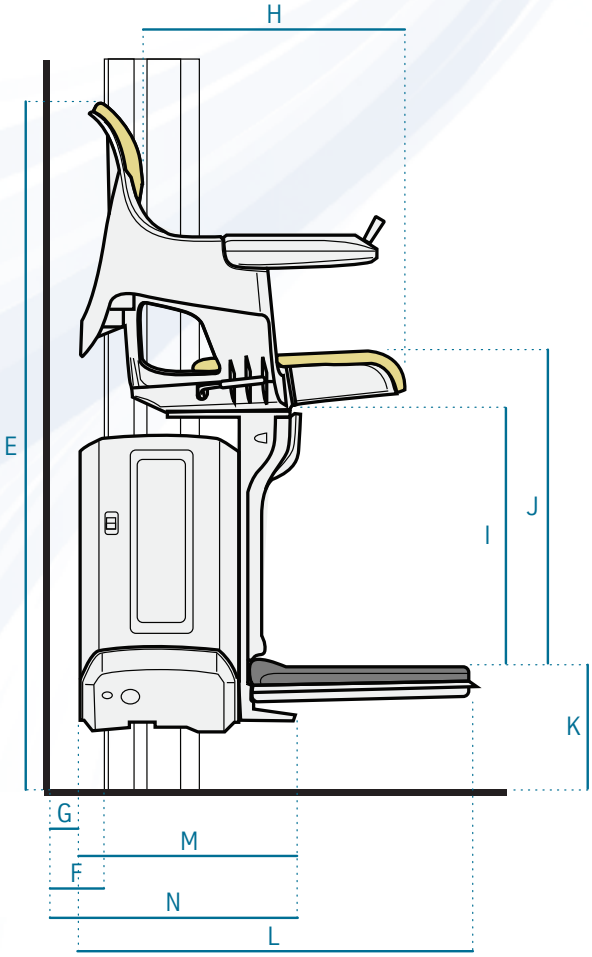

Nuovo HomeGlide Extra

Dimensioni

Dimensioni in millimetri

A	Larghezza Totale	584
B		467
C	Larghezza del Sedile	320
D		295
E		1017 (902 + K)
F		74
G	In posizione normale	34
H	Profonditá del sedile	408
I		400
J		471.5 (Senza rivestimento)
K		115
L		380
M		598
N		632 (M + G) (In posizione di sbarco)

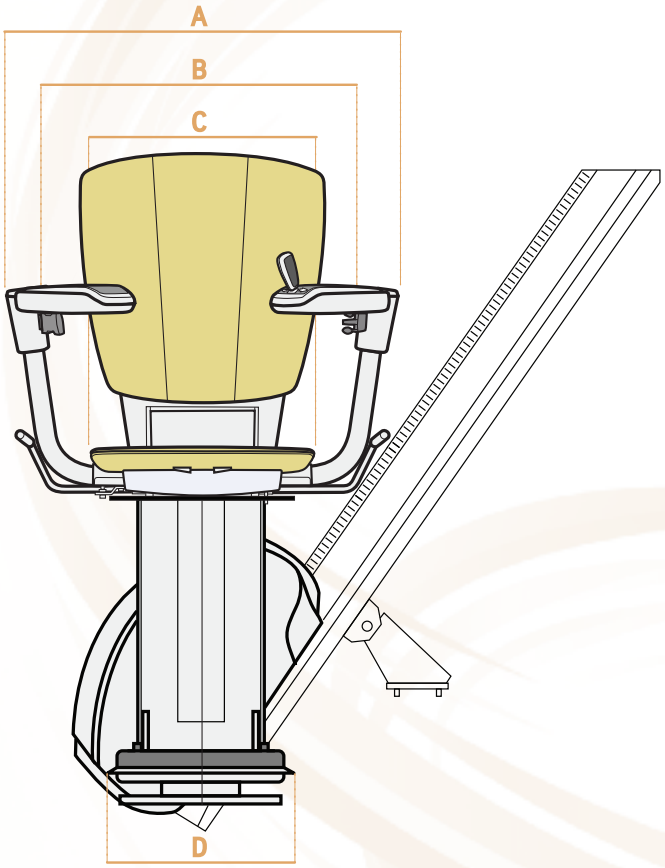

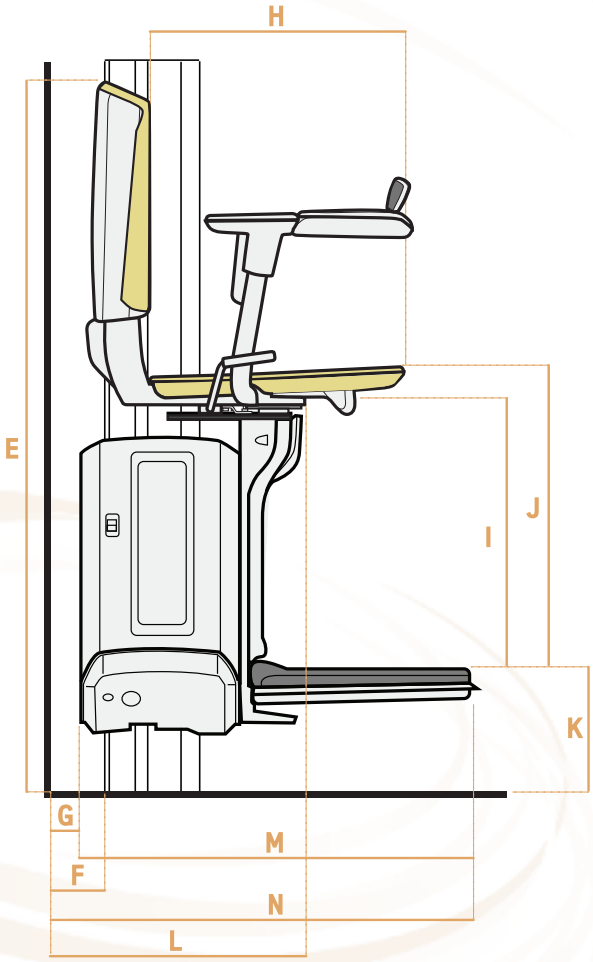

HomeGlide

Nuovo HomeGlide Extra

Unit E3, Eagle Court, De Havilland Avenue, Preston Farm Business Park, Stockton-on-Tees TS18 3TB England
www.accessbdd.com email: info@accessbdd.com Tel: 01642 853 650 Fax: 01642 853 699

access
Business Development Division

Tutte le informazioni contenute in questo opuscolo, sono corrette al momento di andare in stampa, ma la nostra politica é una di continuo sviluppo. Ci riserviamo quindi il diritto di apportare modifiche al prodotto in qualsiasi momento senza preavviso.